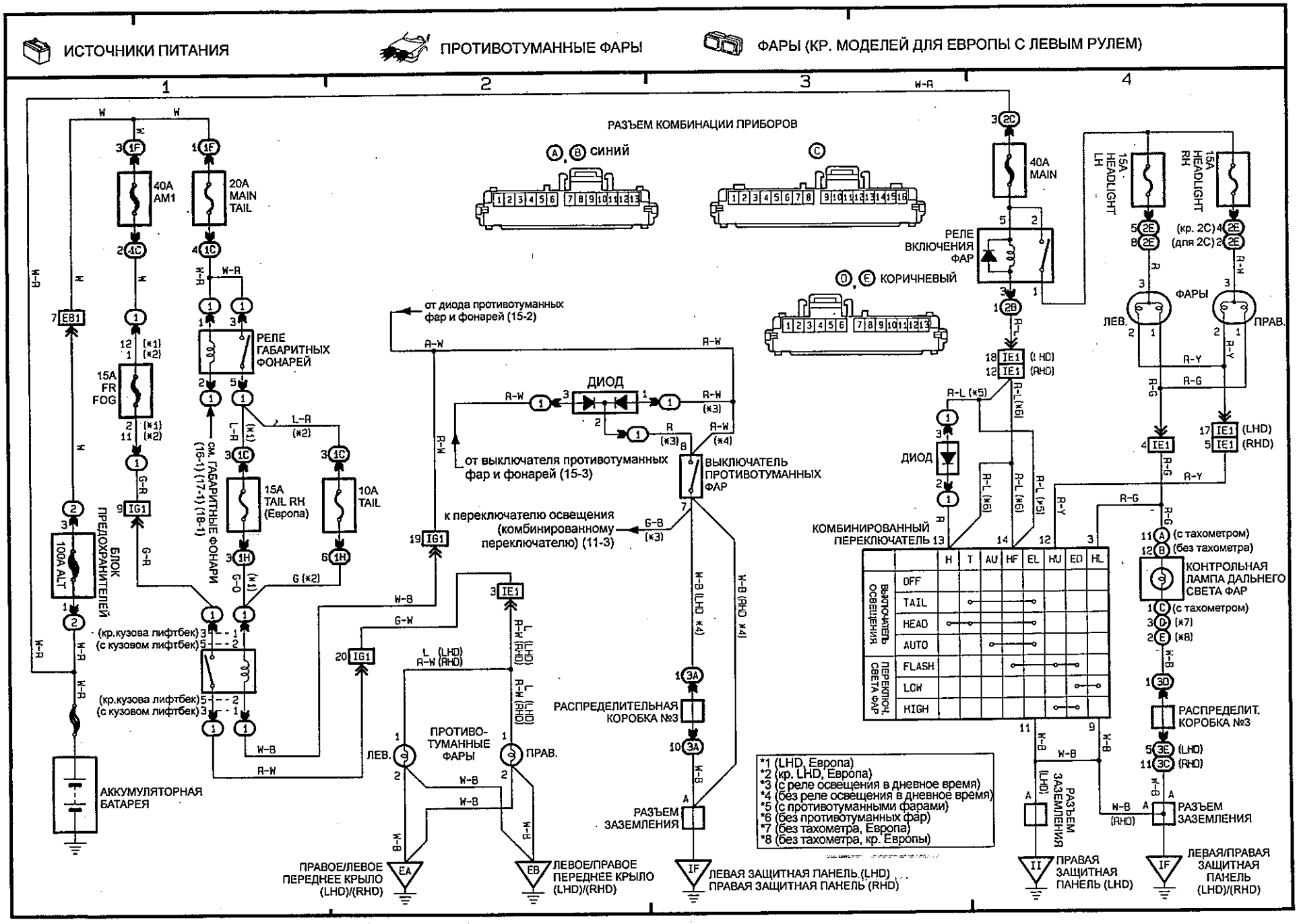
ИСТОЧНИКИ ПИТАНИЯ
ПРОТИВОТУМАННЫЕ ФАРЫ
ФАРЫ (КР. МОДЕЛЕЙ ДЛЯ ЕВРОПЫ С ЛЕВЫМ РУЛЕМ)
РАЗЪЕМ КОМБИНАЦИИ ПРИБОРОВ
A, B СИНИЙ
C
D, E КОРИЧНЕВЫЙ
40A AM1
20A MAIN TAIL
15A FR FOG
РЕЛЕ ГАБАРИТНЫХ ФОНАРЕЙ
15A TAIL RH (Европа)
10A TAIL
БЛОК ПРЕДОХРАНИТЕЛЕЙ
100A ALT
ГАБАРИТНЫЕ ФОНАРИ
см. (16-1) (17-1) (18-1)
(кр.кузова лифтбек)
(с кузовом лифтбек)
АККУМУЛЯТОРНАЯ БАТАРЕЯ
от диода противотуманных фар и фонарей (15-2)
ДИОД
от выключателя противотуманных фар и фонарей (15-3)
ВЫКЛЮЧАТЕЛЬ ПРОТИВОТУМАННЫХ ФАР
к переключателю освещения (комбинированному переключателю) (11-3)
ПРОТИВО-ТУМАННЫЕ ФАРЫ
ЛЕВ.
ПРАВ.
РАСПРЕДЕЛИТЕЛЬНАЯ КОРОБКА №3
РАЗЪЕМ ЗАЗЕМЛЕНИЯ
ПРАВОЕ/ЛЕВОЕ ПЕРЕДНЕЕ КРЫЛО (LHD)/(RHD)
ЛЕВОЕ/ПРАВОЕ ПЕРЕДНЕЕ КРЫЛО (LHD)/(RHD)
ЛЕВАЯ ЗАЩИТНАЯ ПАНЕЛЬ (LHD)
ПРАВАЯ ЗАЩИТНАЯ ПАНЕЛЬ (RHD)
40A MAIN
РЕЛЕ ВКЛЮЧЕНИЯ ФАР
15A HEADLIGHT LH
15A HEADLIGHT RH
ФАРЫ
ЛЕВ.
ПРАВ.
КОМБИНИРОВАННЫЙ ПЕРЕКЛЮЧАТЕЛЬ
ВЫКЛЮЧАТЕЛЬ ОСВЕЩЕНИЯ
ПЕРЕКЛЮЧ. СВЕТА ФАР
OFF
TAIL
HEAD
AUTO
FLASH
LOW
HIGH
КОНТРОЛЬНАЯ ЛАМПА ДАЛЬНЕГО СВЕТА ФАР
(с тахометром)
(без тахометра)
РАСПРЕДЕЛИТ. КОРОБКА №3
РАЗЪЕМ ЗАЗЕМЛЕНИЯ
ЛЕВАЯ/ПРАВАЯ ЗАЩИТНАЯ ПАНЕЛЬ (LHD)/(RHD)
*1 (LHD, Европа)
*2 (кр. LHD, Европа)
*3 (с реле освещения в дневное время)
*4 (без реле освещения в дневное время)
*5 (с противотуманными фарами)
*6 (без противотуманных фар)
*7 (без тахометра, Европа)
*8 (без тахометра, кр. Европы)

Схема 13