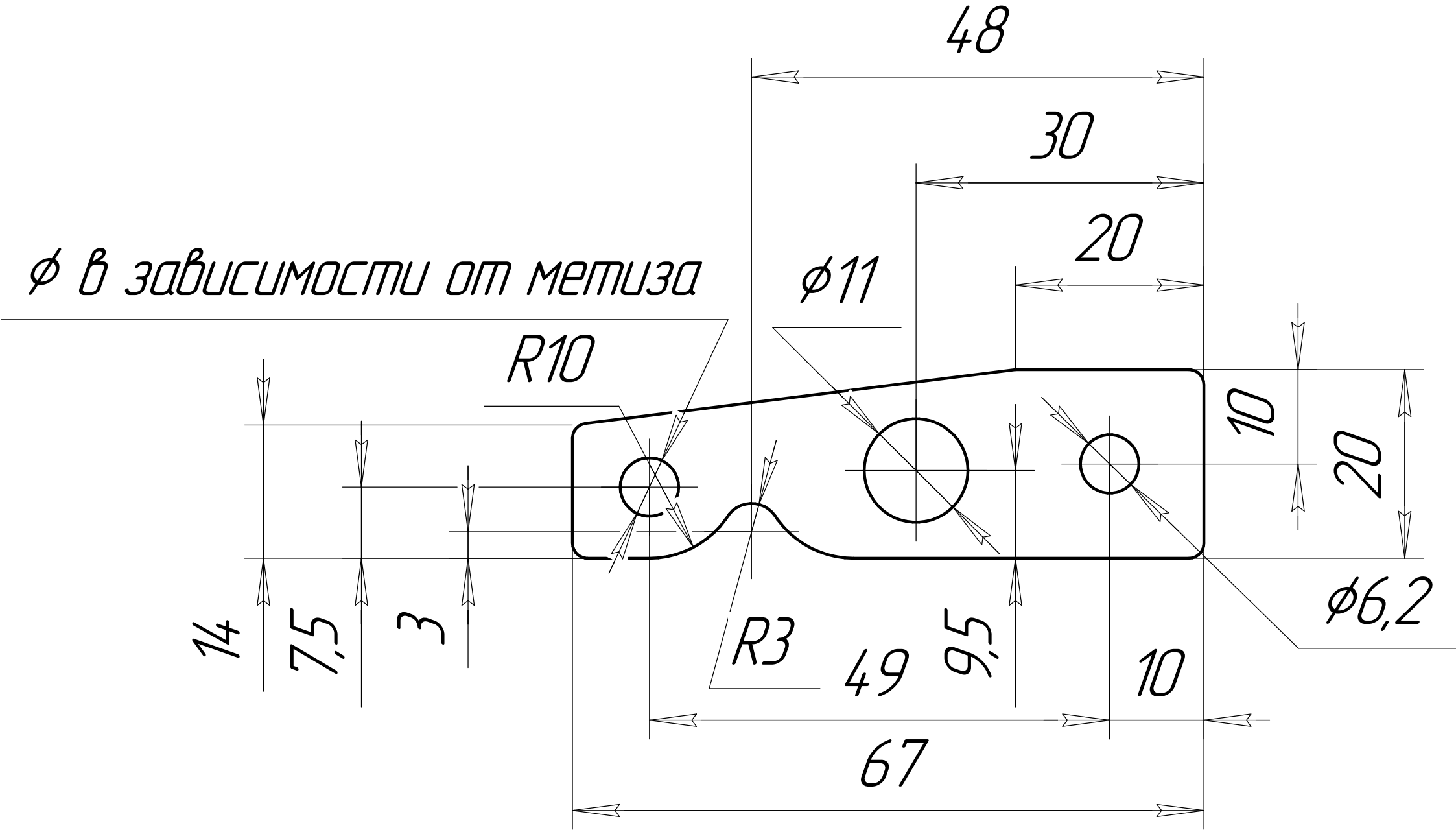
48
30
20
ϕ в зависимости от метиза
ϕ11
R10
10
20
ϕ6,2
14
7,5
3
R3
49
9,5
10
67